IVECO EuroCargo ML150E25WS 4x4, Euro 5

МОДЕЛЬ	Ціна на умовах DDP Київ, Євро, з ПДВ,
Вантажний автомобіль, шасі Iveco Eurocargo ML150E25WS 4x4	**94 300,00**

Гарантія та умови обслуговування.

- На автомобілі **IVECO EuroCargo** гарантія буде надана терміном на **12 місяців** <u>без обмеження пробігу, на весь автомобіль.</u>
- Додаткова гарантія **на другий рік** буде надана *на лінію трансмісії*, <u>без обмеження пробігу.</u>
- Міжсервісний період <u>40 000 км.</u>

Термін поставки. Умови оплати.

Орієнтовний термін поставки шасі автомобіля в кількості до 1-а одиниця кінець 2022р. перший квартал 2023р.

Оплата в національній валюті України – гривнях, по курсу НБУ +1%.

Технічна специфікація вантажного автомобіля IVECO EuroCargo ML150E25WS 4x4, Euro 5

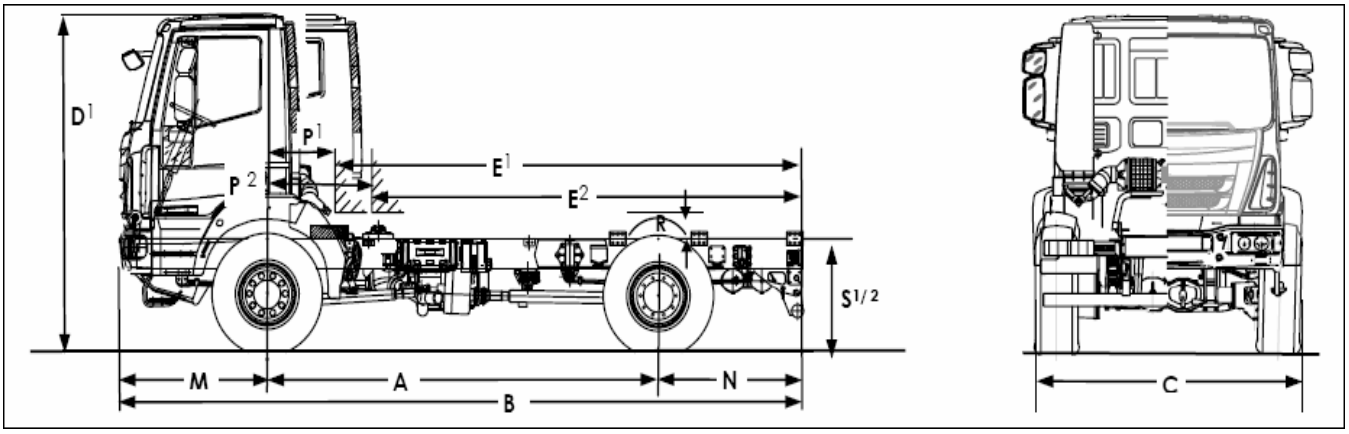

Габаритні розміри, мм

A Колісна база……..……..4150
B Довжина…… …..……7477
M Передній звіс……...……1387
N Задній звіс……1935
C Максимальна ширина кабіни…….……..…….2490
D Висота кабіни в не завантаженому стані……...……...3072
S Висота рами по задньому звісу (без завантаження)……1345
E Монтажна довжина рами ..……....5450

МАСА, кг

Повна маса автомобіля……..…….……15000
Допустиме навантаження на передню вісь……...5700
Допустиме навантаження на задню вісь……..…..1000
Маса спорядженого транспортного засобу…….……..5830
- передня вісь……3780
- задня вісь…….……2050
Вантажність шасі, кг..……..9260*

***вантажність шасі вказана без врахування маси надбудови та у виконання базової комплектації автомобіля**

<u>Стандартна комплектація автомобіля</u>

Двигун IVECO Tector - 252 к.с.

6-циліндровий, рядний, 24-клапанний. 4-тактний дизельний з безпосереднім приском, турбонадув з проміжним охолодженням. Система вприску BOSH Common Rail. Охолодження водяне, вентильоване з електромагнітною муфтою. Відповідає директиві CEE, EURO 5.

Загальний робочий об'єм, см3…….....5880
Діаметр циліндра х хід поршня, мм…… .102 x 120
Максимальна потужність (CEE) ……..252 к.с. при 2100- 2500 об/хв
Максимальний крутячий момент (CEE) …….……850 Нм при 1250 - 2100 об/хв

Коробка передач.

Тип	Передаточне число
ZF 6S800 TO мех.	1а - 6,58 : 1
6 передніх передач + 1	6а - 0,78 : 1

БЛОКУВАННЯ МІЖКОЛІСНОГО ДИФЕРЕНЦІАЛА
БЛОКУВАННЯ МІЖОСЬОВОГО ДИФЕРЕНЦІАЛА
БЛОКУВАННЯ ПЕРЕДНЬОГО ДИФЕРЕНЦІАЛА

РОЗДАТКА (Transfer Box)

Тип Iveco TC850
On Road ratio 0.99
Off Road ratio 1.94
Diff Lock Standard
Співвідношення зусиль: передня вісь 33%, задня 67%

РУЛЬОВЕ УПРАВЛІННЯ

Лівостороннє, гідропідсилювач рульового керування.
Діаметр рульового колеса 465 мм.

ЗЧЕПЛЕННЯ

Однодискове, сухе, тягнучої дії. Привід гідравлічний, педальний. Зовнішній діаметр: 15"

РАМА

Лонжерони металеві «С» профілю, з'єднані трубчатими поперечинами.
- ширина рами, мм 840

Розміри лонжеронів, мм:
- ширина профілю 70;
- висота профілю 252;
- товщина металу 6;

ПІДВІСКА.

<u>Передня:</u>
Параболічні ресори. Стабілізатор.
<u>Задня:</u>

Параболічні ресори. Стабілізатор.

ШИНИ

Шини передні: 395/85 R20 OFF ROAD

Шини задні, односкатні: 395/85 R20 OFF ROAD

ІНШЕ ОБЛАДНАННЯ

Паливний бак розташований горизонтально, закривається на ключ, ємкість 180 л. Механічний вимикач маси. Стояночні башмаки. Передній маневровий крюк. Аварійний трикутник. Домкрат. Бак рідини Adblue 25 л.

ЕЛЕКТРООБЛАДНАННЯ

Штатний акумулятор: 2х12В 143 Аг

Штатний генератор: – 90 А

Стартер: 24 В – 4 кВт

ГАЛЬМІВНА СИСТЕМА

Гальма барабанні передні та задні, з пневматично-електричним управлінням.

Компресор 225сс. Система ABS6. Моторне гальмо. Осушувач повітря. Парковочні гальма.

КЛІМАТИЧНА УСТАНОВКА

Опалювач на основі теплообмінника, що використовує температуру охолоджуючої рідини. Чотирьох швидкісний вентилятор, 4 режими розподілення потоків повітря, режим рециркуляції повітря.

СКЛООЧІСНИК ЛОБОВОГО СКЛА

2-щіточний з 2-скоростним двигуном плюс переривистий режим.

КАБІНА

Кабіна короткого типу, денна (водій + 2 пасажира).

Ручне управління опалювачем, прикурювач, проводка для службової радіостанції, проводка для магнітоли, речові відсіки, підстаканники. Важіль перемикання передач в консолі. Термічне скло, двері з оббивкою з тканини або пластику, речові ящики. Антикорозійний захист. На центральній консолі – невеликий речовий відсік, регульовані вентиляційні дефлектори, попільниця. Передній бампер металевий з сходинками, захист передньої оптики, бризговик, додаткова кнопка запуску двигуна (з перевернутою кабіною) з запобіжним пристроєм. **Електропривод, підігрів дзеркал заднього огляду. Дзеркало бордюрного огляду. Електропривод вікон. Ремені безпеки. Цифровий тахограф. Основний колір кабіни– білий.**

Додаткове опції включені в вартість автомобіля

Кондиціонер
Зовнішній сонцезахисний козирок
Центральний замок з дистанційним керуванням
Бічний кронштейн запасного колеса
Сидіння водія на пневматичній підвісці з підлокітником
Круїз-контроль
Модуль для підключення зовнішніх пристроїв EXPANSION MODULE
Задні буксирувальні кільця- 2шт.
Коробка відбору потужності HYDROCAR 88Z1